《北広島市街地図》

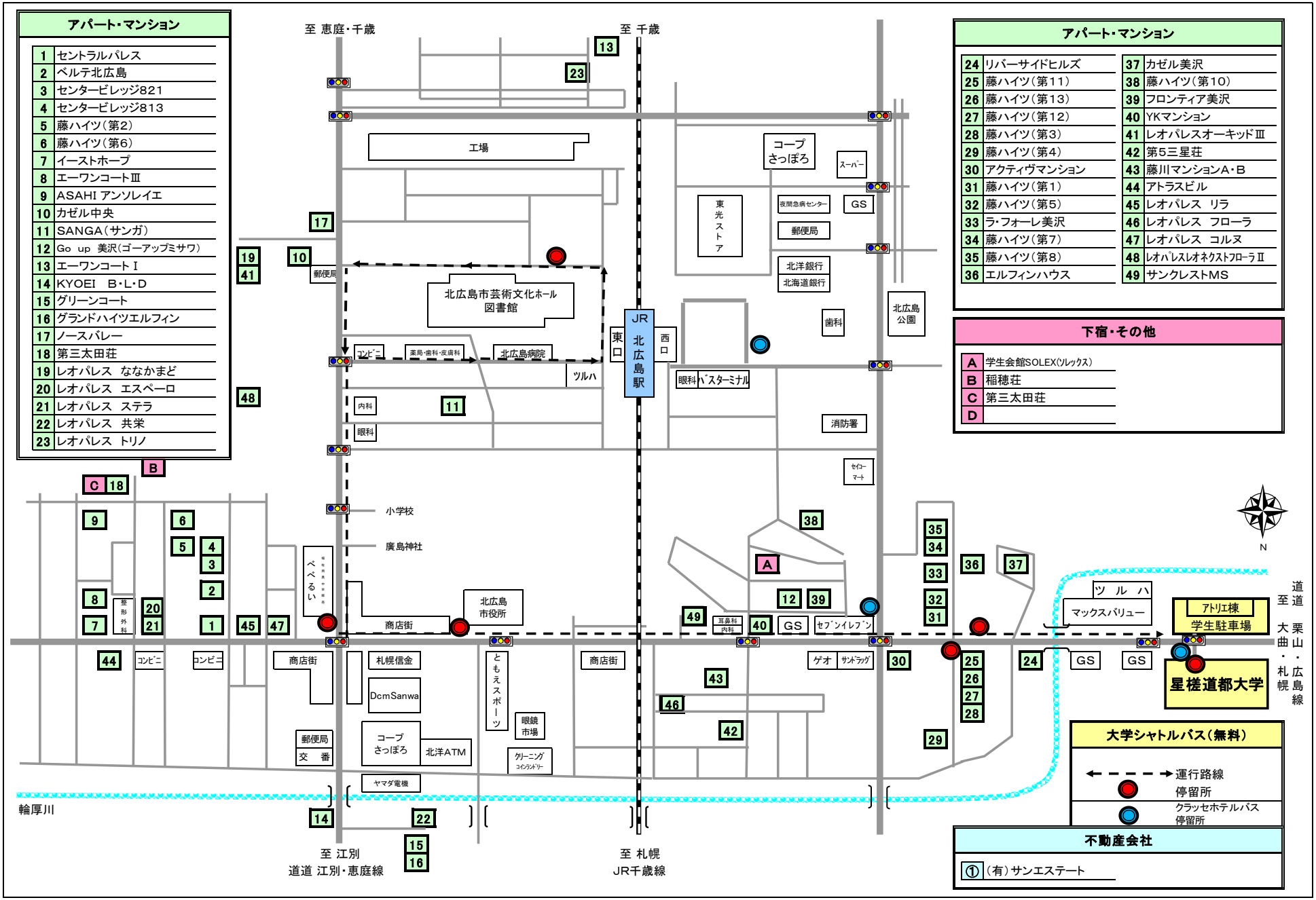

アパート・マンション

1	セントラルパレス
2	ベルテ北広島
3	センタービレッジ821
4	センタービレッジ813
5	藤ハイツ（第2）
6	藤ハイツ（第6）
7	イーストホープ
8	エーワンコートⅢ
9	ASAHI アンソレイエ
10	カゼル中央
11	SANGA（サンガ）
12	Go up 美沢（ゴーアップミサワ）
13	エーワンコートⅠ
14	KYOEI B・L・D
15	グリーンコート
16	グランドハイツエルフィン
17	ノースバレー
18	第三太田荘
19	レオパレス ななかまど
20	レオパレス エスペーロ
21	レオパレス ステラ
22	レオパレス 共栄
23	レオパレス トリノ

アパート・マンション

24	リバーサイドヒルズ	37	カゼル美沢
25	藤ハイツ（第11）	38	藤ハイツ（第10）
26	藤ハイツ（第13）	39	フロンティア美沢
27	藤ハイツ（第12）	40	YKマンション
28	藤ハイツ（第3）	41	レオパレスオーキッドⅢ
29	藤ハイツ（第4）	42	第5三星荘
30	アクティヴマンション	43	藤川マンションA・B
31	藤ハイツ（第1）	44	アトラスビル
32	藤ハイツ（第5）	45	レオパレス リラ
33	ラ・フォーレ美沢	46	レオパレス フローラ
34	藤ハイツ（第7）	47	レオパレス コルヌ
35	藤ハイツ（第8）	48	レオパレスレオネクストフローラⅡ
36	エルフィンハウス	49	サンクレストMS

下宿・その他

A	学生会館SOLEX（ソレックス）
B	稲穂荘
C	第三太田荘
D	

大学シャトルバス（無料）

- 運行路線
- 停留所
- クラッセホテルバス停留所

不動産会社

①	（有）サンエステート